# Ω CLAMP - Fissaggio per travi in cemento



## CARATTERISTICHE MECCANICHE

Le ganasce FTC sono realizzate in acciaio con trattamento di zincatura elettrolitica.
Adattabili a travi di qualsiasi larghezza e con altezze tra 30 mm e 160 mm.
Semplici e veloci da installare, facilmente riposizionabili senza necessità di forare la trave.
Il sistema permette di realizzare un affidabile punto di ancoraggio per le più svariate necessità di installazione elettrica, idraulica, di condizionamento o altro.

**Kit universale per profilato Ω STRUT**

| Codice | Riferimento | | F | B min-max (mm) | A x H/C (mm) | M | CL (Kg) |
|---|---|---|---|---|---|---|---|
| ***FTC2021** | FTU-41x21 | 20 | ***E | 30-160 | 43x23x28 | M10 | ****75 |
| ****FTC2041** | FTU-41x41 | 20 | E | 30-160 | 43x43x28 | M10 | 75 |

* da utilizzare con profilato Ω STRUT 41x21
** da utilizzare con profilato Ω STRUT 41x41
*** finitura con zincatura elettrolitica
**** carico di lavoro con fattore di sicurezza 3:1

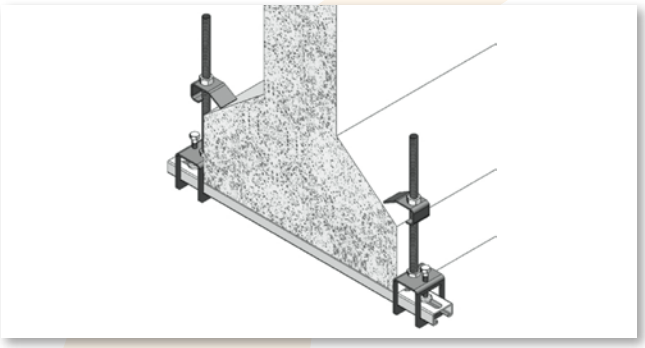

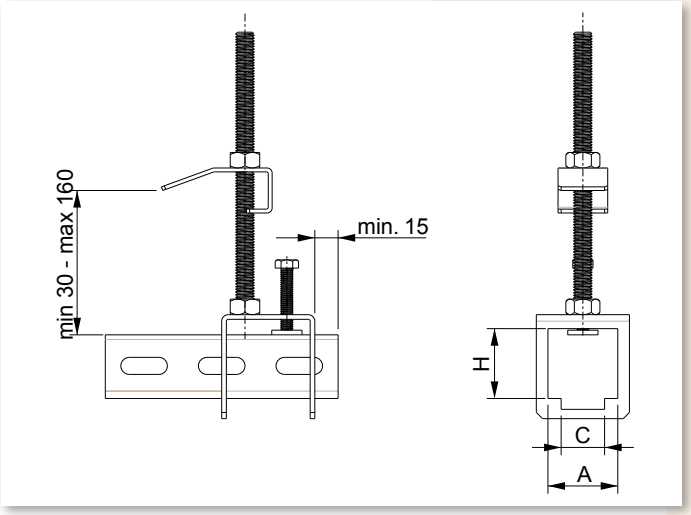


## ISTRUZIONI DI MONTAGGIO

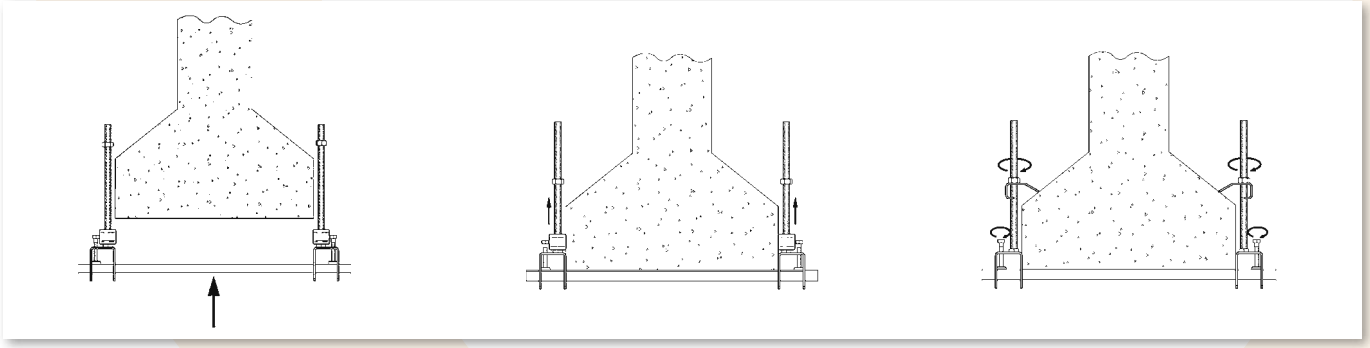

La lunghezza minima dello spezzone di profilato Ω STRUT da accoppiare alle ganasce FTC deve essere pari alla larghezza della trave più 160 mm.
Per il serraggio della ganascia utilizzare una chiave da 19mm.
Per il fissaggio dello spezzone di profilo utilizzare una chiave da 13mm.
Il nostro Ufficio Tecnico è a disposizione per qualsiasi chiarimento.

TEKNOMEGA®